PEUGEOT METROPOLIS

PEUGEOT
SCOOTERS

Notice d'utilisation — FR
Owner's manual — GB
Bedienungsanleitung — DE
Libretto d'istruzioni — IT
Manual de utilización — ES
Gebruikershandleiding — NL
ΕΓΧΕΙΡΙΔΙΟΧΡΗΣΤΗ — GR
Instruktionsbok — SE
Manual de proprietàrio — PT
Käyttöohjekirja — FI
Instruktionsbog — DK

FR

SOMMAIRE

Informations 2
Conseils de sécurité 2
Caractéristiques 3
Informations concernant la notice 5
Produits à utiliser 5
Description du véhicule 6
Instruments 8
Fonctions de l'afficheur 9
Ordinateur de bord 11
Commandes et éclairage 12
Clé Smart-key, bouton rotatif et ouvrants 14
Équipements 15
Pare-brise réglable. 15
Accroche sac. 15
Vide poche / Prise USB. 15
Equipement chauffant. 15
Dosseret pilote réglable. 16
Éclairages de coffre. 16
Réglage des amortisseurs. 16
Contrôles avant utilisation 17
Inspection avant le départ 17
Conseils de mise en route et de conduite 17
Avertissement 17
Mise en marche du moteur 17
Démarrage 18
Accélération et décélération 18
Freinage 18
Carburant-Économie de carburant 18
Rodage du moteur 19
Arrêt du véhicule et stationnement 19
Procédures de dépannage 20
Procédure d'ouverture des coffres 20
Procédure de démarrage manuel 20
Procédure de déblocage manuel du système anti-tilting 21
Procédure de déblocage manuel du frein de parking 21
Opérations d'entretien 22
Conseils de maintenance 22
Contrôle ou remplacement de la bougie 22
Contrôle du niveau de l'huile moteur 23
Vidange du moteur 23
Échange du filtre à huile 23
Contrôle du niveau de liquide de refroidissement 24
Elément de filtre air 24
Jeu à la commande de gaz 24
Pneumatiques 24
Contrôle des freins 25
Liquide de frein. 25
Batterie 26
Fusibles 27
Affectation des fusibles. 27
Remplacement des ampoules 28
Réglage des phares 28

Reproduction ou traduction, même partielle, interdite sans autorisation écrite de Peugeot Scooters

FR

INFORMATIONS

Vous venez d'acquérir un véhicule Peugeot.

Nous vous remercions de la confiance que vous nous manifestez par votre choix.

Nous vous invitons à prendre le temps de lire attentivement cette notice avant l'utilisation de ce véhicule.

Cette notice d'utilisation, que vous devez toujours garder dans le coffre du véhicule, contient non seulement les instructions relatives à l'utilisation, aux contrôles et à l'entretien de ce véhicule mais aussi d'importantes consignes de sécurité destinées à protéger l'utilisateur et les tiers contre les accidents.

Cette notice vous apporte de nombreux conseils pour vous permettre de conserver un véhicule en parfait état de marche.

Votre distributeur agréé qui en connaît toutes les particularités, disposant des pièces détachées d'origine et de l'outillage spécifique saura vous conseiller et entretenir votre véhicule dans les meilleures conditions, selon le plan d'entretien prévu, afin de vous apporter toujours le même plaisir de conduite, dans une sécurité maximum.

Cette notice doit être considérée comme une partie intégrante du véhicule et doit le rester même en cas de revente.

Dans un souci constant d'amélioration Peugeot Scooters se réserve le droit de supprimer, modifier ou ajouter toutes références citées.

CONSEILS DE SÉCURITÉ

Un utilisateur inexpérimenté doit se familiariser avec son véhicule avant de s'engager dans la circulation. Il est donc fortement déconseillé de prêter son véhicule à une personne n'ayant aucune expérience en la matière.

La réglementation impose selon la législation en vigueur, pour l'utilisation d'un deux roues ou d'un tricycle en fonction de sa cylindrée, un permis ou une formation spécifique de conduite acquise auprès d'un professionnel.

Le port d'un casque homologué est également obligatoire pour l'utilisateur et son passager. Il est également recommandé de porter des gants et des lunettes de protection ainsi que des vêtements clairs ou réfléchissants adaptés à la pratique d'un deux roues ou d'un tricycle. La législation en vigueur peut dans certains pays, ne pas autoriser le transport d'un passager, et dans d'autres, obliger les utilisateurs de véhicule à moteur d'être assurés en responsabilité civile qui permet de protéger les tiers et le passager contre les préjudices qui pourraient être causés en cas d'accident.

La conduite en état d'ivresse ou sous l'emprise de stupéfiants ou de certains médicaments est répréhensible et dangereuse pour soi-même et pour les autres personnes.

La vitesse excessive est un facteur important dans de nombreux accidents. Il faut respecter la signalisation routière et adapter sa vitesse en fonction des conditions climatiques.

Des porte-bagages et des mallettes agréés par PEUGEOT SCOOTERS sont disponibles en option. (selon modèle). Il faut respecter les conseils de montage et ne pas dépasser la charge admissible de transport qui est de 3 à 5 kg selon l'équipement.

Le moteur et les éléments d'échappement peuvent atteindre des températures très élevées, lors d'un stationnement il convient d'éviter tout contact avec des matériaux inflammables qui pourraient provoquer un incendie ou avec des parties du corps qui pourraient causer de graves brûlures.

Le montage de pièces adaptables non agréées par PEUGEOT SCOOTERS, changeant les caractéristiques techniques ou les performances du véhicule, est interdit. Toute modification entraînera l'annulation de la garantie et rendra le véhicule non conforme par rapport à la version homologuée par les services compétents.

Les données d'identification du véhicule requises par la Directive 97/24/CE figurent sur l'étiquette de contrôle apposée sur le véhicule. Elle représente une mesure contre la manipulation des cyclomoteurs à deux roues et des motocyclettes légères.

Reproduction ou traduction, même partielle, interdite sans autorisation écrite de Peugeot Scooters

CARACTÉRISTIQUES

	METROPOLIS SBC	METROPOLIS ABS
Type mines		
	X1AABA	X1AABB
Moteur		
Type moteur	Monocylindre à 4 temps. Refroidissement liquide Injection électronique indirecte. Euro 4	
Cylindrée en cc	400	
Alésage x course en mm	84 X 72	
Capacités en litre		
Huile moteur après vidange	2	
Huile boîte relais	0.25	
Liquide de refroidissement	2	
Réservoir à carburant Essence sans plomb	12.8	
Dimensions en mm		
Longueur	2152	
Largeur	775	
Hauteur	1450	
Empattement	1500	
Poids en kg		
Poids à vide	256	
En ordre de marche	265	
Maximum autorisé. Poids cumulé du véhicule, de l'utilisateur, du passager, des accessoires et des bagages.	455	
Suspension		
Avant	Parallélogramme déformable à double triangulation (Dual Tilting Wheels (DTW)) Mono amortisseur. Débattement : 120 mm	
Arrière	Amortisseurs réglables Débattement : 91 mm	

Reproduction ou traduction, même partielle, interdite sans autorisation écrite de Peugeot Scooters

FR

CARACTÉRISTIQUES

		METROPOLIS SBC	METROPOLIS ABS
Dimensions pneus			
Avant		120/70-12	110/70-13
Indices de charge et de vitesse minimum		27 N	27 N
Arrière		140/70-14	
Indices de charge et de vitesse minimum		66 N	66 N
Freins			
Avant		2 disques Ø200	2 disques Ø230
Arrière		1 disque Ø240	
Pressions de gonflage à froid en bar			
Avant	En solo	1.6	2
	En duo	1.7	2
Arrière	En solo	2.4	2.5
	En duo	2.6	2.5
Éclairage			
Phares (x2)		12V - 60/55W	
Veilleuses		LED	
Feu d'ambiance diurne (DRL) Daytime Running Light		LED	
Ampoules de clignotants - Avant - Arrière		 LED LED	
Feu arrière		LED	
Éclairage de plaque (x2)		12V - 5W ou LED	
Éclairage de coffre		12V - 5W	
Bougie résistive			
		NGK CPR8EB-9	
Batterie			
		Batterie sans entretien 12V - 17Ah. YUASA YTX20A-BS	

Reproduction ou traduction, même partielle, interdite sans autorisation écrite de Peugeot Scooters

INFORMATIONS CONCERNANT LA NOTICE

Les informations particulières sont repérées par les symboles suivants :

Cercle de Moebius
Recyclable.

Indique que le produit ou l'emballage est recyclable.

Explosif
Le produit peut exploser au contact d'une flamme, d'une étincelle, d'électricité statique, sous l'effet de la chaleur, d'un choc ou de frottements.

Manipuler et conserver à l'écart des sources de chaleur et autres causes d'étincelles.

Inflammable
Le produit peut s'enflammer au contact d'une flamme, d'une étincelle, d'électricité statique, sous l'effet de la chaleur, de frottements, au contact de l'air ou au contact de l'eau en dégageant des gaz inflammables.

Manipuler et conserver à l'écart des sources de chaleur et autres causes d'étincelles.

Corrosif
Le produit ronge.

Il peut attaquer (ronger) ou détruire les métaux.

Le produit peut provoquer des brûlures de la peau et des lésions aux yeux en cas de contact ou de projection. Éviter tout contact avec les yeux et la peau, ne pas inhaler.

Dangereux pour la santé
Le produit peut empoisonner à forte dose.

Il peut irriter la peau, les yeux, les voies respiratoires.

Il peut provoquer des allergies cutanées.

Il peut provoquer somnolence ou vertige. Éviter tout contact avec le produit.

Toxique ou mortel
Le produit peut tuer rapidement.

Il empoisonne rapidement même à faible dose.

Porter un équipement de protection.

Éviter tout contact (oral, cutané, par inhalation) avec le produit et laver soigneusement les zones exposées après usage.

Dangereux pour l'environnement aquatique
Le produit pollue.

Il provoque des effets néfastes (à court et/ou à long terme) sur les organismes du milieu aquatique.

Ne pas jeter dans l'environnement.

Ne pas jeter à la poubelle
Un des composants du produit est toxique et peut porter atteinte à l'environnement. Ne pas jeter le produit usagé dans une poubelle, mais le rapporter au commerçant ou le déposer dans une borne de collecte spécifique.

Sécurité des personnes
Opération comportant un risque pour les personnes.

Le non respect total ou partiel de ces prescriptions peut comporter un danger grave pour la sécurité des personnes.

Important
Opération comportant un risque pour le véhicule.

Indique les procédures spécifiques que l'on doit suivre afin d'éviter d'endommager le véhicule.

Nota
Donne une information clé du fonctionnement du véhicule.

PRODUITS À UTILISER

Carburant super sans plomb
95 E10, 95 ou 98
Huile moteur
SAE 5W40 Synthétique API SL/SJ
Huile boîte relais
SAE 80W90 API GL4
Liquide de frein
DOT 4
Liquide de refroidissement
Liquide PEUGEOT

PEUGEOT SCOOTERS

TOTAL

OFFICIAL PARTNERS

FR

FR

DESCRIPTION DU VÉHICULE

1. Tableau de bord
2. Pare-brise réglable
3. Niveaux de liquide de frein
4. Levier de frein droit
5. Feu diurne (DRL. Daytime Running Light)
6. Pédale de frein (frein principal intégral)
7. Repose-pieds passager escamotables
8. Jauge à huile moteur
9. Amortisseurs réglables
10. Commande de secours d'ouverture de coffre
11. Coffre arrière
12. Selle passager et poignée de maintien
13. Coffre avant
14. Selle pilote
15. Rétroviseurs asphériques
16. Niveau de liquide de refroidissement
17. Boîte à gants/Marquage châssis/Plaque constructeur
18. Accroche sac
19. Vide poche/Prise USB
20. Bouchon de réservoir à carburant
21. Batterie/Fusibles
22. Dosseret réglable
23. Numéro moteur
24. Béquille centrale
25. Levier de frein gauche

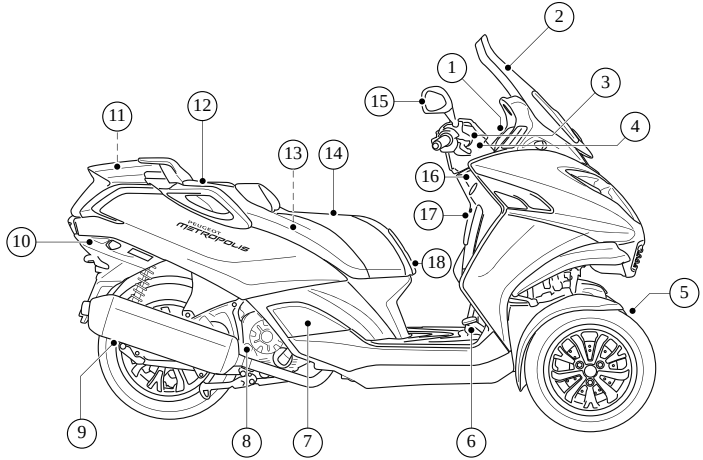

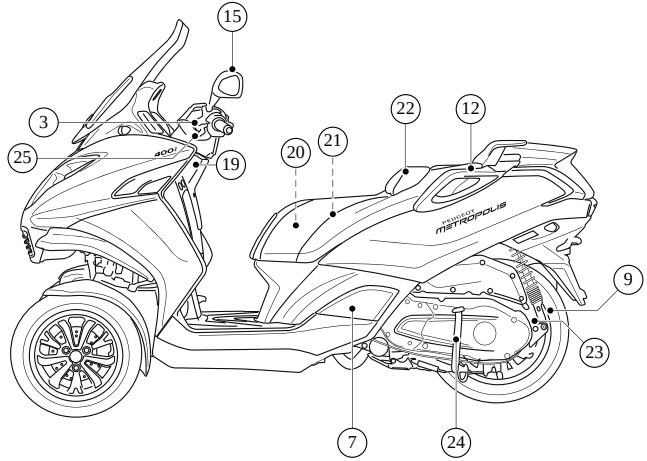

Reproduction ou traduction, même partielle, interdite sans autorisation écrite de Peugeot Scooters

DESCRIPTION DU VÉHICULE

1. Tableau de bord
2. Bouton de sélection de l'ordinateur de bord / Bouton de sélection du système "Traction Control System" (TCS)[1]
3. Bouton d'éclairage
4. Poignée d'accélérateur
5. Commande du système Anti-tilting
6. Bouton de démarrage/Bouton d'arrêt d'urgence
7. Clé Smart-Key
8. Bouton rotatif
9. Commande de feux de détresse
10. Commande d'ouverture de coffre avant
11. Commande d'ouverture de coffre arrière
12. Bouton d'avertisseur
13. Bouton de clignotants
14. Bouton de code/phare
15. Bouton d'appel de phare
16. Commande de frein de parking
17. Fixation pour support Smartphone (Accessoire)

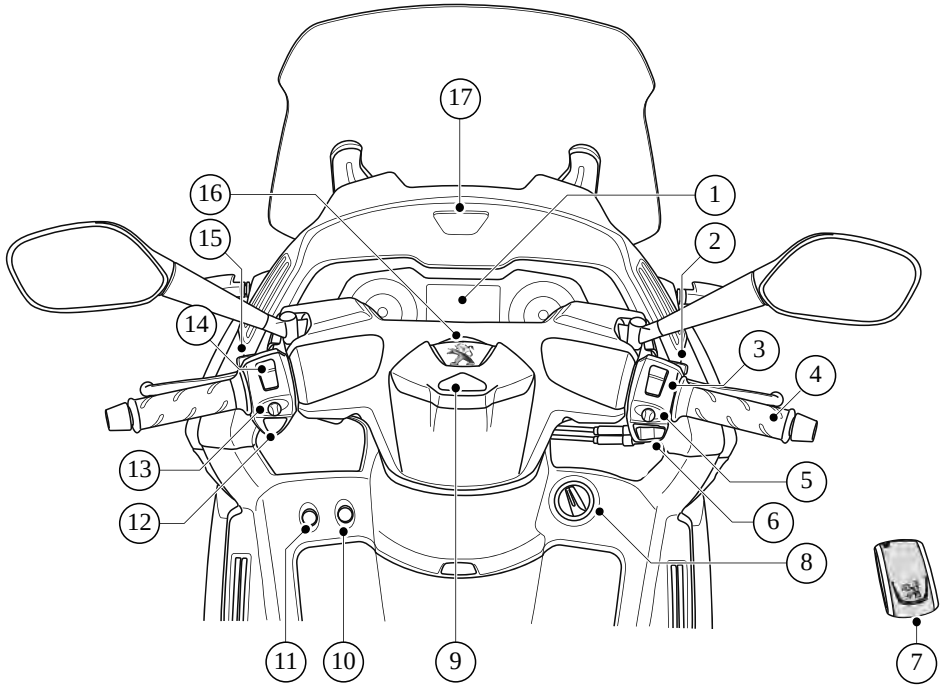

1. Version ABS

Reproduction ou traduction, même partielle, interdite sans autorisation écrite de Peugeot Scooters

FR

INSTRUMENTS

À chaque mise du contact le combiné s'initialise. Un test de fonctionnement des segments de l'afficheur et un allumage de tous les témoins s'effectuent automatiquement. Les aiguilles de compteur de vitesse et compte-tours balaient une fois les cadrans puis reviennent à zéro.

1 - Compteur de vitesse.

- L'indication de vitesse est à double échelle, kilomètres/miles.

2 - Témoin de clignotant droit-gauche
Témoin de feux de détresse.

- Le combiné est équipé d'un témoin de clignotant par côté.

Lorsqu'un clignotant est défectueux la fréquence de clignotement du voyant et de l'autre clignotant augmente pour avertir le pilote d'un incident.

3 - Compte-tours.

- Le compte-tours analogique permet de connaître la vitesse de rotation du moteur.

4 - Témoin de dissuasion de l'antidémarrage électronique.

- Le témoin clignote 1 minute après la coupure du contact pour indiquer que le système antidémarrage est activé.

5 - Témoin de diagnostic du système d'injection.

- Le témoin s'allume à la mise du contact pour le contrôle de son fonctionnement. Si le témoin s'allume par intermittence ou reste allumé, il est recommandé de se rendre à vitesse réduite chez un distributeur agréé pour faire procéder à un contrôle du système.

6 - Témoin d'ouverture de coffres.

- L'allumage du témoin indique qu'un des coffres n'est pas fermé.

7 - Témoin de diagnostic du système[1].

- Le témoin s'allume à la mise du contact et s'éteint lorsque le véhicule à dépassé 5 km/h.

Si le témoin s'allume par intermittence ou reste allumé, il est recommandé d'immobiliser le véhicule et de le faire contrôler par un distributeur agréé.

8 - Témoin de frein de parking électrique.

- L'allumage du témoin indique que le frein de parking est activé.
- Lorsque le frein de parking est activé, le régime moteur est limité à 2000 tr/mn.

Il n'est pas possible d'activer le frein de parking lorsque le véhicule roule au-delà de 3 km/h.

Un clignotement du témoin indique une défaillance du système. Dans ce cas le régime moteur est limité à 2000 tr/min.

En cas de dysfonctionnement du frein de parking en position serrée ou panne de la batterie, une procédure de desserrage manuel, permettant de déplacer le véhicule, est possible. Voir chapitre : Procédures de dépannage.

9 - Témoin Anti-tilting.

Pour des raisons de maniabilité, le véhicule possède une articulation au niveau de ses roues avant, ce qui permet pendant un virage de pencher ses deux roues avant tout en les gardant parallèles.

- Le système Anti-tilting permet de bloquer cette articulation et donc de stabiliser le véhicule à faible vitesse ou de stationner le véhicule sans béquille.

- L'allumage fixe du témoin indique que le système Anti-tilting est bloqué.
- Un clignotement lent du témoin à basse vitesse indique que le système peut être bloqué.

Un clignotement rapide du témoin indique une défaillance du système. Dans ce cas le régime moteur est limité à 2000 tr/min.

En cas de dysfonctionnement du système Anti-tilting en position serrée ou panne de la batterie, un desserrage manuel de l'articulation est possible. Voir chapitre : Procédures de dépannage.

10 - Témoin de feux de croisement.

11 - Témoin de feux de route.

12 - Témoin de l'antipatinage (Traction Control System)[1].

Si le témoin est allumé fixe, le système antipatinage est inactif.

Voir chapitre : Fonctions de l'afficheur.

13 - Témoin de pression d'huile.

- Le témoin s'allume à la mise du contact et s'éteint quand le moteur est démarré. Si le témoin s'allume par intermittence ou reste allumé, il est recommandé d'immobiliser le véhicule et de vérifier le niveau d'huile moteur. Si le niveau est correct, faire contrôler le véhicule par un distributeur agréé.

14 - Afficheur multifonctions / Ordinateur de bord.

15 - Bouton de réglage de l'afficheur.

1. Version ABS

Reproduction ou traduction, même partielle, interdite sans autorisation écrite de Peugeot Scooters

FONCTIONS DE L'AFFICHEUR

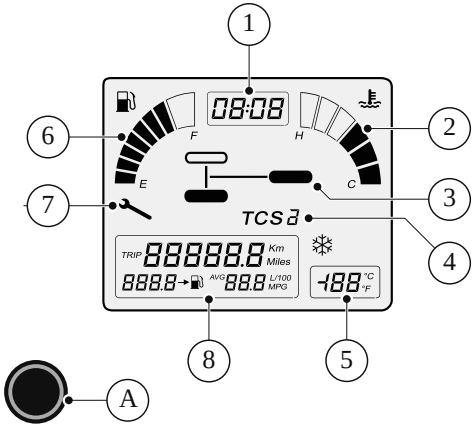

1. Horloge.
2. Indicateur de température moteur.
3. Surveillance de pression des pneumatiques.
4. Traction Control System (TCS)[1].
5. Indicateur de température extérieure.
6. Indicateur de niveau de carburant/Indicateur de réserve.
7. Indicateur de maintenance.
8. Ordinateur de bord.

A. Bouton de réglage de l'afficheur.

1 - Horloge.

Le réglage de l'horloge est possible uniquement en position totalisateur kilométrique par le bouton de réglage (A).

- Un appui de plus de 3 secondes sur le bouton de réglage permet de faire clignoter les deux chiffres des heures.
  - Modifier l'heure par des appuis successifs sur le bouton de réglage.
- Un appui de plus de 3 secondes sur le bouton de réglage permet de faire clignoter le chiffre des dizaines de minutes.
  - Modifier les dizaines de minute par des appuis successifs sur le bouton de réglage.
- Un appui de plus de 3 secondes sur le bouton de réglage permet de faire clignoter le chiffre des unités de minutes.
  - Appuyer sur le bouton de réglage plus de 3 secondes pour valider le réglage de l'horloge.

2 - Indicateur de température moteur.

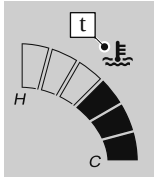

La température de fonctionnement est indiquée par l'affichage de 6 segments. Les températures minimum et maximum sont indiqués par les lettres C et H.

L'alerte de température élevée est signalée par le clignotement des 6 segments simultanément avec le symbole "température" (t) et la lettre H. Il est conseillé d'arrêter le moteur et de vérifier le niveau de liquide de refroidissement après qu'il ait refroidi. Si le niveau est correct, faire contrôler le véhicule par un distributeur agréé.

3 - Surveillance de pression des pneumatiques.

Le système de surveillance de pression des pneumatiques est un système assurant le contrôle automatique de la pression de ceux-ci.

Chaque roue comporte un capteur, implanté dans la valve de gonflage, qui mesure périodiquement la pression du pneumatique. Le système informe le conducteur que les roues sont suffisamment gonflées et l'alerte en cas de pression insuffisante ou de fuite.

Le système de surveillance de pression des pneumatiques est une aide à la conduite qui ne remplace ni la vigilance, ni la responsabilité du conducteur.

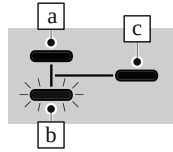

Chacune des roues du véhicule est représentée par un symbole.

a. Roue avant droite.
b. Roue avant gauche.
c. Roue arrière.

Si un symbole clignote, la pression du pneumatique concerné est inférieure à :

- 1.3 bar, pour les roues avant.
- 2.1 bar pour la roue arrière.

Contrôler la pression des pneumatiques le plus rapidement possible.

Ce contrôle doit être effectué à froid.

Un symbole éteint, indique une perte de communication avec le capteur de roue concerné. Si le symptôme persiste, le système devra être contrôlé par un distributeur agréé.

Le système de surveillance de pression des pneumatiques peut être temporairement perturbé par des émissions radioélectriques de fréquence voisine.

1. Version ABS

FR

4 - Traction Control System (TCS)[1].

Le système TCS est un dispositif d'antipatinage qui assiste le conducteur lors des phases d'accélération, en cas de perte d'adhérence de la roue motrice.

Le système TCS offre un surcroît de sécurité en conduite normale mais ne doit pas inciter le conducteur à prendre des risques supplémentaires ou à rouler à des vitesses trop élevées.

Ce système est automatiquement activé à chaque démarrage du véhicule en mode 1 (TCS1).

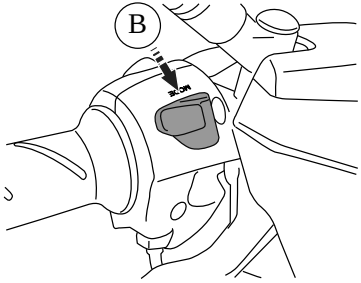

La sélection des différents modes se fait par un appui du bouton vers le bas (B).

Mode 1 TCS 1

Véhicule en marche, lorsque le symbole TCS1 est affiché, le système est actif.

Ce mode est conseillé pour tout usage du véhicule et particulièrement sur chaussée humide.

Lorsque la limite d'adhérence est atteinte, il est conseillé de réduire l'accélération pour retrouver une conduite sécurisée.

Pour garantir la sécurité maximale d'adhérence du véhicule, il est conseillé de garder la fonction antipatinage active.

Mode 2 TCS 2

Ce mode est moins sensible mais toujours actif , plus adapté à un revêtement dégradé, il peut représenter une alternative au mode 1 pour les conducteurs qui le souhaitent.

Mode 3

Véhicule en marche, lorsque le symbole TCS est éteint avec le témoin orange allumé, le système est inactif.

Dans des conditions exceptionnelles (neige, boue), il peut s'avérer utile de neutraliser le système TCS pour faire patiner la roue et retrouver de l'adhérence.

Il est recommandé de réactiver le système lorsque les conditions d'adhérences reviennent à la normale.

5 - Indicateur de température extérieure.

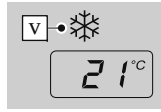

-La température indiquée est celle relevée au niveau de la façade avant du véhicule.
-Le symbole "risque de verglas" est activé dès que la température extérieure est inférieure à 3°C (v).

6 - Indicateur de niveau de carburant/Indicateur de réserve.

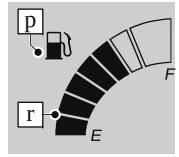

-Lorsque le réservoir est plein, tous les segments de l'indicateur de niveau de carburant sont allumés.
-L'indicateur de réserve est matérialisé par les deux derniers segments (r) qui indiquent deux niveaux de réserve.

- Premier niveau : les deux segments clignotent.
- Deuxième niveau : le dernier segment clignote.

- Lorsque le réservoir est vide, tous les segments de l'indicateur de niveau de carburant sont éteints et le symbole "pompe" clignote (p).
- Si tous les segments clignotent, la fonction diagnostic a détecté une anomalie sur le système de la jauge à carburant, le système devra être contrôlé par un distributeur agréé.

7 - Indicateur de maintenance.

- L'indicateur de maintenance apparaît dans l'afficheur à chaque entretien préconisé par le constructeur, la périodicité est calculée par l'ordinateur de bord.
- **Périodicité d'entretien : 10000 km.**

8 - Ordinateur de bord.

- (voir chapitre correspondant)

1. Version ABS

Reproduction ou traduction, même partielle, interdite sans autorisation écrite de Peugeot Scooters

ORDINATEUR DE BORD

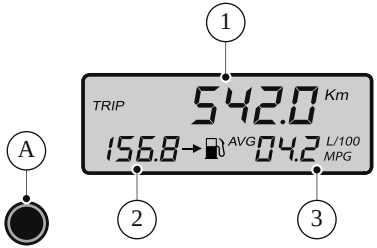

1. Totalisateur kilométrique/Compteur journalier (TRIP).
2. Indicateur d'autonomie.
3. Indicateur de consommation instantanée/Indicateur de consommation moyenne.

A. Bouton de réglage de l'afficheur.
B. Bouton de sélection de l'ordinateur de bord.

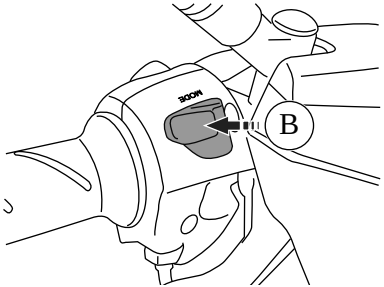

Compteur de maintenance

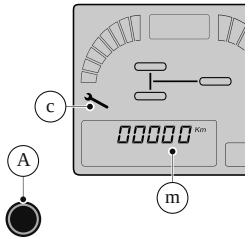

-A chaque mise du contact, l'ordinateur de bord indique le kilométrage restant à parcourir avant l'entretien du véhicule (m).
-Lorsque le kilométrage arrive à zéro, le symbole de maintenance s'affiche dans l'afficheur multifonction (c).

Remise à zéro du compteur de maintenance.

- Contact coupé, maintenir le bouton de commande (A) appuyé et mettre le contact, l'unité de distance clignote.
- Relâcher le bouton de réglage.
- Appuyer sur le bouton de réglage plus de 5 secondes pour éteindre le symbole de maintenance et mettre le compteur de maintenance à zéro.
- Couper le contact.

Il est recommandé de vous rendre chez un distributeur agréé pour effectuer l'entretien du véhicule et l'effacement du message de l'indicateur de maintenance.

1 - Totalisateur kilométrique.

- Le totaliseur affiche et mémorise le nombre de kilomètres total effectué par le véhicule. Le kilométrage total du véhicule reste mémorisé même lorsque la batterie est débranchée.

Compteur journalier.
(TRIP)

- Le compteur journalier affiche et mémorise un nombre de kilomètres effectués pendant une période donnée.
- Le compteur journalier du véhicule reste mémorisé même lorsque la batterie est débranchée.

Passage du compteur totalisateur au compteur journalier.

- Contact mis, le passage du totaliseur kilométrique au compteur journalier et inversement se fait par un appui bref sur le bouton de réglage (A) ou un appui de plus de 3 secondes sur le bouton de sélection (MODE (B)).

Remise à zéro du compteur journalier.

- La remise à zéro du compteur journalier se fait à partir de la position TRIP.
- Contact mis, la remise à zéro du compteur journalier se fait uniquement par un appui de plus de 3 secondes sur le bouton de réglage (A).

Choix de l'unité

Le choix d'unité de distance est possible à tout moment.

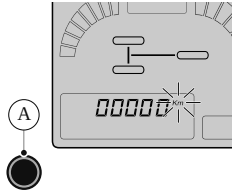

-Contact coupé, maintenir le bouton de réglage (A) appuyé et mettre le contact, et attendre que l'afficheur multifonction s'allume.
-Sélectionner l'unité par un appui bref sur le bouton de commande, l'unité de distance passe de "km" à "miles" ou inversement.

- Couper le contact.

Si l'unité de distance est en km, la température extérieure est affichée en °C. L'indicateur d'autonomie est en L/100 km.

Si l'unité de distance est en miles, la température extérieure est affichée en °F. L'indicateur d'autonomie est en MPG.

Reproduction ou traduction, même partielle, interdite sans autorisation écrite de Peugeot Scooters

FR

2 - Indicateur d'autonomie.

- L'indicateur d'autonomie affiche le nombre de kilomètres pouvant être parcourus avec le carburant restant dans le réservoir en fonction de la consommation moyenne des derniers kilomètres parcourus.
- Ce chiffre peut varier à la suite d'un changement de conduite ou de relief, occasionnant une variation importante de la consommation instantanée.
- A chaque remise à zéro du compteur journalier (TRIP), l'autonomie est recalculée et réaffichée en fonction du niveau de carburant restant (réel ou estimée si le niveau est supérieur à la jauge) et de la valeur de consommation moyenne affichée.

Après chaque plein de carburant, remettre à zéro le compteur journalier (TRIP) pour que la valeur d'autonomie soit recalculée.

3 - Indicateur de consommation instantanée. (L/100)

- L'indicateur de consommation instantanée indique la quantité de carburant consommée depuis quelques secondes.

Indicateur de consommation moyenne. (AVG)

- L'indicateur de consommation moyenne indique la quantité de carburant consommée depuis la dernière remise à zéro du compteur journalier.
- Lors d'une remise à zéro du compteur journalier (TRIP), l'affichage de la consommation moyenne reste identique à la valeur précédente jusqu'à ce que le véhicule ait parcouru au moins 10 kilomètres et pendant au moins 10 minutes.

Passage de l'indicateur de consommation instantanée à l'indicateur de consommation moyenne.

- Véhicule arrêté ou véhicule roulant. Des appuis successifs sur le bouton de sélection (B) de moins de 3 secondes permettent de faire défiler les fonctions.

COMMANDES ET ÉCLAIRAGE

Commandes droites.

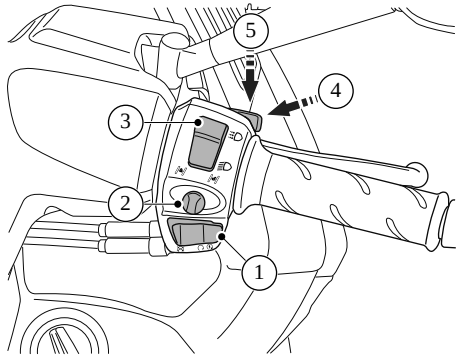

1. Bouton d'arrêt d'urgence/Bouton de démarrage.

Placer le bouton sur cette position, en cas d'urgence pour arrêter le moteur.

Si le moteur est arrêté au moyen du bouton d'arrêt d'urgence, l'éclairage s'éteint automatiquement après 5 minutes.

Dans cette situation, pour un souci d'économie de la batterie, couper le contact au plus vite.

Placer le bouton sur cette position avant de mettre le moteur en marche.

Appuyer sur ce bouton tout en actionnant le levier de frein droit ou gauche pour démarrer le moteur.

2. Commutateur du système Anti-Tilting.

Basculer le commutateur sur cette position pour bloquer le train avant, le témoin s'allume avec l'émission d'un bip long.

Basculer le commutateur sur cette position pour débloquer le train avant, le témoin s'éteint avec l'émission de 2 bips.

Conditions de blocage manuel du train avant

- La vitesse du véhicule doit être inférieure à 11 km/h et le régime moteur en dessous de 2800 tr/min lorsque le commutateur est basculé sur la position blocage.

Conditions de déblocage automatique du train avant

- Le train avant est débloqué automatiquement si la vitesse du véhicule est supérieure à 11 km/h et/ou le régime moteur au-dessus de 2800 tr/min.

Déblocage manuel du train avant

- En dehors des conditions de déblocage automatique, basculer le commutateur sur la position déblocage.

Le déblocage du train avant peut entraîner la chute du véhicule. Lorsque le véhicule est à l'arrêt, bouton rotatif sur la position "marche", ne pas actionner la poignée d'accélérateur (moteur tournant) ou le commutateur Anti-Tilting si la stabilité du véhicule n'est pas maîtrisée.

3. Commutateur d'éclairage/Feu diurne (DRL. Daytime Running Light).

Contact mis, basculer le commutateur sur cette position, les veilleuses et le feu diurne sont allumés.

Contact mis, basculer le commutateur sur cette position, les veilleuses sont allumées.

Suivant la position du commutateur, les veilleuses/feu diurne s'éteignent automatiquement 30 secondes après la coupure du contact.

Contact mis, suivant la position du commutateur, l'éclairage s'éteint automatiquement après 1 minute si le moteur n'est pas démarré.

Les projecteurs s'allument au démarrage du moteur. Ils s'éteignent à la coupure du contact après l'arrêt complet du véhicule.

Reproduction ou traduction, même partielle, interdite sans autorisation écrite de Peugeot Scooters

4. Bouton de sélection de l'ordinateur de bord.

Un appui de plus de 3 secondes sur le bouton de sélection permet de passer du totaliseur au compteur journalier et inversement.

Un appui de moins de 3 secondes sur le bouton de sélection permet de passer de l'indicateur de consommation instantanée à l'indicateur de consommation moyenne et inversement.

5. Bouton de sélection "Traction Control System" (TCS)[1].

Des appuis sur le bouton TCS permettent de changer le mode de l'antipatinage.

Pour garantir la sécurité maximale d'adhérence du véhicule, il est conseillé de garder la fonction antipatinage active.

Commandes gauches.

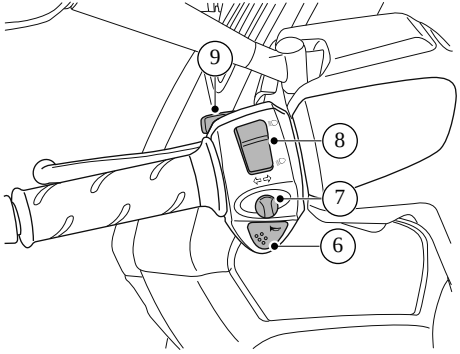

6. Bouton avertisseur.

7. Bouton de clignotants.

Pour signaler un changement de direction, pousser le bouton :

- Soit sur la droite.
- Soit sur la gauche.

Pour arrêter le clignotement, exercer une pression sur le bouton.

8. Commutateur feu de croisement/Feu de route.

Cette commande ne fonctionne que si le commutateur d'éclairage de la poignée droite est sur la position .

Basculer le commutateur sur cette position pour allumer les feux de route.

Basculer le commutateur sur cette position pour allumer les feux de croisement.

Les projecteurs s'allument au démarrage du moteur sur la dernière fonction choisie, feu de route ou de croisement.

Les veilleuses s'éteignent automatiquement 30 secondes après l'arrêt complet du véhicule et la coupure du contact.

Si le véhicule roule à plus de 2 km/h après une coupure du contact, les veilleuses et les projecteurs restent allumés, en dessous de 2 km/h ils s'éteignent après 30 secondes.

Si le moteur est arrêté au moyen du bouton d'arrêt d'urgence, les projecteurs s'éteignent immédiatement après l'arrêt complet du véhicule et les veilleuses s'éteignent automatiquement après 30 secondes.

Dans cette situation, pour un souci d'économie de la batterie, couper le contact au plus vite.

9. Bouton d'appel de phare.

Appuyer sur ce bouton pour faire un appel de phare.

Commandes centrales.

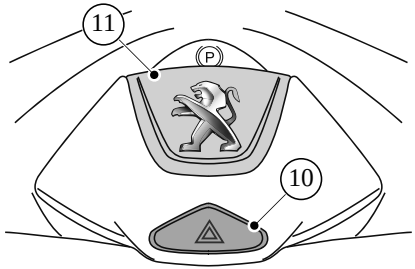

10. Bouton de feux de détresse.

Les feux de détresse ne peuvent être allumés qu'avec le contact en position "ON".

Les feux de détresse sont désactivés automatiquement 1 heure après la coupure du contact pour préserver la batterie.

11. Bouton de frein de parking électrique.

Appuyer sur le bouton pour activer/désactiver le frein de parking.

Conditions d'activation du frein de parking.

- La vitesse du véhicule doit être inférieure à 3 km/h.

L'allumage du témoin au tableau de bord indique que le frein de parking est activé.

A chaque stationnement du véhicule, actionner toujours le frein de parking électrique.

1. Version ABS

Reproduction ou traduction, même partielle, interdite sans autorisation écrite de Peugeot Scooters

FR

CLÉ SMART-KEY, BOUTON ROTATIF ET OUVRANTS

CLÉ SMART-KEY

Votre véhicule est livré avec :

- Une clé Smart-Key comprenant une clé de secours.
- Une clé de secours.
- Une carte comportant 2 codes de dépannage identiques.

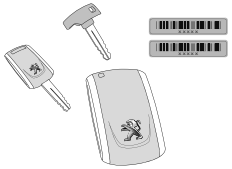

La clé Smart-Key est une clé électronique qui, reconnue par le système dans un rayon d'environ 1.5 mètres permet :

•Le démarrage du moteur.
•Le déverrouillage des coffres et boîte à gants.

Ne pas ranger la Smart-Key dans un lieu où elle pourrait être déformée ou brisée involontairement : par exemple, lorsqu'on s'assoit sur la Smart-Key rangée dans une poche arrière de vêtement.

Pour éviter tout risque d'accident ou de vol, ne jamais laisser la clé Smart-Key à proximité ou rangée dans un coffre du véhicule.

Clé de secours.

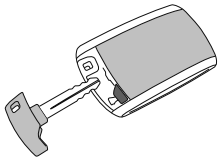

Une clé de secours est intégrée à la clé Smart-Key.

L'utilisation de la clé de secours est exceptionnelle, elle permet de déverrouiller le coffre arrière en cas :

- De panne de la batterie du véhicule.
- De panne de la pile de la clé Smart-Key.

Voir chapitre : Procédures de dépannage.

Pile usée.

En cas de pile usée, le pourtour lumineux du bouton rotatif clignote en position ON.

Remplacement de la pile.

Il est conseillé de remplacer la pile tous les 2 ans.

Pile : CR2032 / 3 Volt.

- Retirer la clé de secours.
- Déclipper le couvercle de la clé Smart-Key.

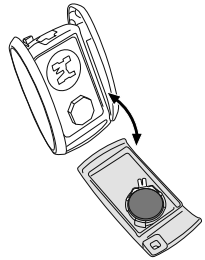

-Retirer la pile usagée.
-Poser la pile neuve en respectant le sens d'origine.
-Clipper le couvercle
-Remettre la clé de secours dans son logement.

Remplacement ou besoin d'une carte supplémentaire.

En cas de perte ou si vous désirez une autre clé Smart-Key, adressez-vous exclusivement à votre distributeur agrée.

Il est possible d'enregistrer jusqu'à 4 clés Smart-Key dans le système.

BOUTON ROTATIF

En l'absence de reconnaissance de la clé Smart-Key, le bouton rotatif ne peut être actionné. Seul un appui sur le bouton est possible, dans ce cas le pourtour lumineux clignote rapidement pendant 5 secondes pour signaler l'absence de celle-ci.

La clé Smart-Key est reconnue par le système dans un rayon d'environ 1.5 mètres.

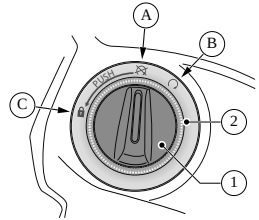

1. Bouton rotatif.
2. Pourtour lumineux (Bleu).

A. position arrêt.

Le circuit électrique est hors tension.

Un appui sur le bouton rotatif permet de réveiller le système, le pourtour lumineux clignote lentement pour indiquer la présence de la clé Smart-Key. Tourner le bouton rotatif sur la position "ON" (B) dans un délai maximum de 5 secondes.

B. Position marche/Démarrage.

Le circuit électrique est sous tension. Le moteur peut démarrer.

Contact mis, le circuit est automatiquement coupé après 30 secondes si le moteur n'est pas démarré.

C. Direction verrouillée.

Le circuit électrique est hors tension.

Orienter le guidon vers la gauche. Appuyer et tourner le bouton rotatif sur cette position pour bloquer la direction.

Reproduction ou traduction, même partielle, interdite sans autorisation écrite de Peugeot Scooters

OUVRANTS

Boîte à gants.

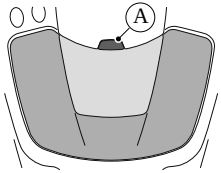

La boîte à gants peut être ouverte en appuyant sur le bouton (A).

Coffres.

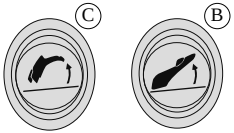

Les coffres ne peuvent être ouverts à partir des boutons de commande avant, qu'en présence de la clé Smart-Key, moteur tournant ou non.

B. Bouton d'ouverture de coffre avant.
C. Bouton d'ouverture de coffre arrière.

Lorsque le véhicule roule, les boutons de commande d'ouverture de coffres ne sont pas actifs.

Il est recommandé de ne pas laisser d'objets dans les coffres, quelle qu'en soit la valeur (casque, porte-documents, etc...), la responsabilité du constructeur ne pourra pas être engagé en cas de vol ou d'effraction.

ÉQUIPEMENTS

Pare-brise réglable.

Ce véhicule est équipé d'un pare-brise réglable en hauteur.

Procédure :

- Tout en appuyant simultanément sur les boutons, manoeuvrer le pare-brise vers le haut ou le bas selon la position souhaitée.

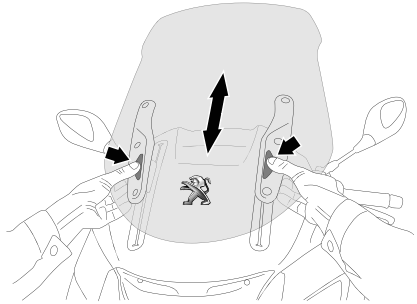

Relâcher les boutons et manoeuvrer légèrement le pare-brise pour le verrouiller dans les crans.

Accroche sac.

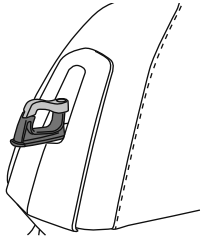

Placé à l'avant de la selle, celui-ci permet d'accrocher un sac d'une charge maxi de 20 kg.

Vide poche / Prise USB.

Une prise USB de 5 W maximum est implantée dans le vide-poche côté gauche.

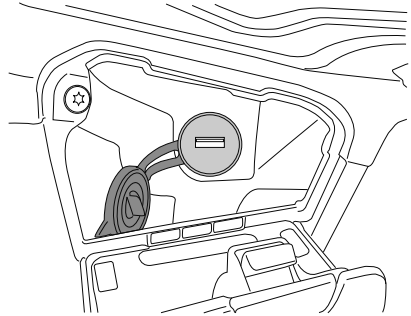

Elle permet de brancher des accessoires à faible consommation (téléphone, GPS, ...). Cette prise est alimentée par la batterie, il faut donc débrancher l'accessoire connecté quand le moteur est arrêté pour ne pas décharger la batterie.

Equipement chauffant.

Votre véhicule est pré-équipé pour alimenter un accessoire chauffant d'une consommation maximale de 4 A (Poignées chauffantes...).

Tout branchement d'un accessoire chauffant à un endroit autre que la connectique prévu à cet effet peut engendrer un défaut de batterie.

Il est conseillé de se rendre chez un distributeur agréé pour le montage d'accessoires chauffants.

Reproduction ou traduction, même partielle, interdite sans autorisation écrite de Peugeot Scooters

FR

Dosseret pilote réglable.

Il est possible d'adapter la selle à la position de conduite du pilote.

Procédure de réglage du dosseret.

- Ouvrir le coffre avant.
- Utiliser la clé mâle coudée (A) pour desserrer les 2 vis (B).

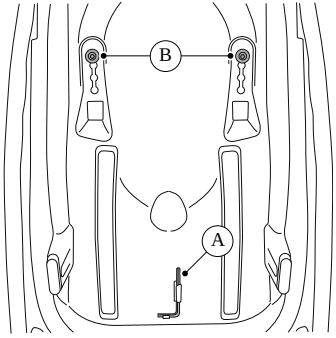

- Avancer ou reculer le dosseret jusqu'à la position désirée.

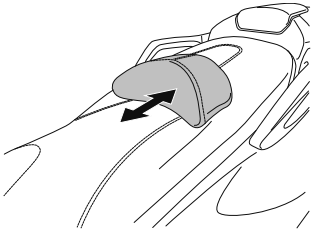

- Serrer les 2 vis.
- Remettre la clé mâle dans son logement.
- Refermer le coffre.

Éclairages de coffre.

L'éclairage de coffre s'allume automatiquement à l'ouverture et s'éteint automatiquement à la fermeture de celui-ci.

Si un coffre reste ouvert, l'éclairage s'éteint automatiquement après 5 minutes.

Réglage des amortisseurs.

Chaque amortisseur possède une bague de réglage permettant d'assouplir ou de durcir la suspension en fonction de la charge du véhicule.

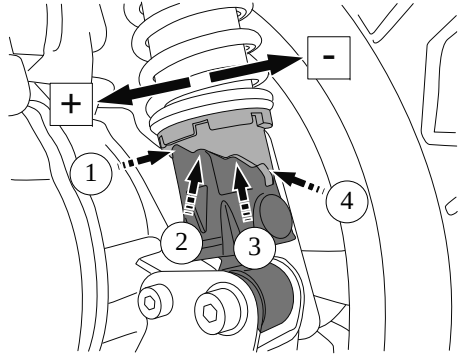

Réglage de la suspension	
Cran 1	< 80 kg
Cran 2	80 à 100 kg
Cran 3	100 à 120 kg
Cran 4	> 120 kg

Afin de garantir le confort et la sécurité de conduite, régler toujours la précharge de l'amortisseur en fonction de la charge du véhicule.

Effectuer le même réglage pour les 2 amortisseurs.

Reproduction ou traduction, même partielle, interdite sans autorisation écrite de Peugeot Scooters

CONTRÔLES AVANT UTILISATION

L'utilisateur doit s'assurer personnellement du bon état de son véhicule. Certaines pièces de sécurité peuvent présenter des signes de dégradation, et cela même lorsque le véhicule n'est pas utilisé. Une exposition prolongée aux intempéries, par exemple, peut entraîner une oxydation du système de freinage ou une chute de la pression des pneumatiques pouvant avoir de graves conséquences. En plus d'un simple contrôle visuel, il est donc extrêmement important de vérifier les points suivants avant chaque utilisation.

Ces contrôles ne requièrent que peu de temps et contribuent efficacement au maintien en bon état du véhicule, dans l'objectif d'une utilisation alliant la fiabilité et la sécurité.

Si un élément figurant dans la liste des points de contrôle ne fonctionne pas correctement, il convient de le faire vérifier par votre distributeur agréé et le cas échéant, de le faire réparer avant utilisation du véhicule.

INSPECTION AVANT LE DÉPART

Composant	Contrôles
Carburant	• Contrôler le niveau de carburant dans le réservoir. • Faire le plein de carburant si nécessaire. • Vérifier l'absence de fuite de carburant.
Huile moteur	• Contrôler le niveau d'huile du moteur. • Si nécessaire, ajuster le niveau avec de l'huile préconisée.
Liquide de refroidissement	• Contrôler le niveau de liquide de refroidissement dans le vase d'expansion.
Freins à disque	• Contrôler le fonctionnement des freins. • Faire vérifier par un distributeur agrée en cas de sensation de mollesse. • Contrôler l'usure des plaquettes de frein. • Contrôler le niveau de liquide de frein dans le bocal.
Eclairages, signalisations, témoins, avertisseur sonore	• Contrôler le fonctionnement. • Corriger si nécessaire.
Roues et pneumatiques	• Contrôler l'usure et l'état des pneumatiques. • Contrôler la pression de gonflage des pneumatiques à froid. • Corriger si nécessaire.
Poignée d'accélérateur	• Contrôler la souplesse de fonctionnement de la poignée d'accélérateur et le retour à zéro.
Direction	• Contrôler la libre rotation de la direction.
Béquille	• Contrôler la souplesse de fonctionnement de la béquille centrale.

CONSEILS DE MISE EN ROUTE ET DE CONDUITE

AVERTISSEMENT

Avant une première utilisation, il est impératif de se familiariser avec toutes les commandes et leurs fonctions respectives. Si un doute subsiste concernant le fonctionnement de certaines commandes, votre distributeur agréé saura répondre à vos questions et vous apporter toute l'aide nécessaire.

Les gaz d'échappement étant toxiques, le moteur doit être mis en marche dans un endroit bien ventilé et en aucun cas, dans un local fermé, même pour une courte durée.

MISE EN MARCHE DU MOTEUR

Pour plus de sécurité, placer le véhicule sur sa béquille centrale avant de mettre le moteur en marche.

- Le pilote doit porter sur lui la clé Smart-Key.
- Tourner le bouton rotatif sur "ON".
- S'assurer que le bouton d'arrêt d'urgence est en position .
- Attendre la fin de l'auto-test du tableau de bord.
- S'assurer que la poignée de gaz est en position fermée.
- Actionner un des leviers de frein tout en appuyant sur le bouton de démarrage . Ne pas actionner le démarreur au-delà de 10 secondes.
- Relâcher le bouton de démarrage dès que le moteur se met en marche.

Dans certaines conditions, la clé Smart-Key peut ne pas fonctionner si le véhicule est situé dans une zone à forts rayonnements électromagnétiques.

Reproduction ou traduction, même partielle, interdite sans autorisation écrite de Peugeot Scooters

FR

CONDUITE

Démarrage

Le véhicule placé sur sa béquille avec le moteur en marche.

- Saisir le guidon avec la main gauche et la poignée de maintien de la main droite et pousser le véhicule vers l'avant pour replier la béquille centrale.
- Prendre place sur le véhicule.
- Desserrer éventuellement le frein de parking électrique.
- Tourner progressivement la poignée de gaz de la main droite pour démarrer.

Accélération et décélération

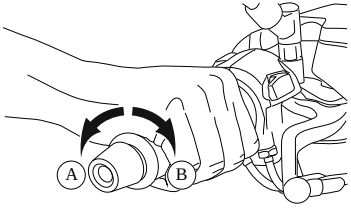

Pour augmenter la vitesse, tourner la poignée de gaz dans le sens (A). Pour réduire la vitesse tourner la poignée de gaz dans le sens (B).

FREINAGE

Ce véhicule est équipé, selon le modèle, de l'un des 2 systèmes suivants :

Système de freinage SBC

Il s'agit d'un système de freinage intégral.

- Commandé par la main gauche ou par le pied droit, ce système facilite l'utilisation du véhicule en agissant sur le frein avant et le frein arrière simultanément.
- Le frein droit est un frein de service secondaire qui n'agit que sur le frein avant et permet de compléter, en cas d'urgence, le système de freinage intégral.

Système de freinage ABS

Ce système de freinage ABS est couplé à un système de freinage intégral commandé par la pédale de frein.

- Le système ABS permet au conducteur de conserver la maîtrise de son véhicule lors d'un freinage dans des conditions d'adhérence précaires.
- Les leviers de frein droit et gauche fonctionnent comme un système de freinage classique en conservant la fonction ABS.
- Le levier droit agit sur les roues avants.
- Le levier gauche agit sur la roue arrière.

Utilisation des freins

- Laisser revenir rapidement la poignée de gaz.
- Actionner le système de frein en augmentant progressivement la pression.

Eviter de freiner brusquement sur route mouillée ou dans un virage.

Dans une forte descente, il faut réduire sa vitesse pour éviter de freiner de manière prolongée, car un échauffement excessif réduira l'efficacité du freinage.

CARBURANT-ÉCONOMIE DE CARBURANT

Le plein de carburant se fait toujours après l'arrêt complet du moteur et en évitant de remplir le réservoir à l'excès.

Le carburant se dilate en se réchauffant et peut s'échapper du réservoir sous l'effet de la chaleur du moteur ou du soleil.

Les éventuels débordements doivent être immédiatement essuyés.

- Ouvrir le coffre avant.
- Retirer le bouchon de réservoir.

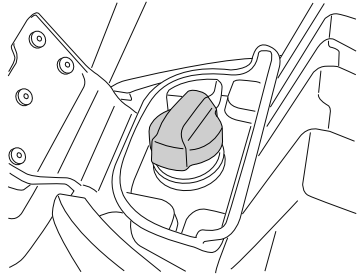

En effectuant le plein de carburant, veiller à introduire correctement l'embout du tuyau de la pompe dans l'orifice de remplissage du réservoir de carburant.

✓	**Carburant super sans plomb : 95 E10, 95 ou 98**

Reproduction ou traduction, même partielle, interdite sans autorisation écrite de Peugeot Scooters

Pour diminuer la consommation de carburant et préserver la mécanique de votre véhicule.

- Éviter les montées en régime élevé sur de très courtes distances.
- Éviter d'emballer le moteur à vide.
- S'assurer que le poids de l'utilisateur, du passager, des bagages et des accessoires ne dépasse pas la charge maximum admise.
- Arrêter le moteur même lors d'un court arrêt.

Gérer sa consommation de carburant, c'est aussi une manière personnelle de participer au respect de l'environnement.

RODAGE DU MOTEUR

Le rodage du moteur est fondamental pour garantir ses performances et sa durée de vie.

Pendant la période de rodage, il est conseillé de ne pas mettre le moteur en surcharge et d'éviter de dépasser une température de fonctionnement supérieure à la normale.

De 0 à 500 km

Ne pas maintenir la poignée d'accélérateur ouverte à plus de la moitié de sa course sur de long trajet.

De 500 à 1000 km

Ne pas maintenir la poignée d'accélérateur ouverte à plus des 3/4 de sa course sur de long trajet.

Au-delà de ce kilométrage le véhicule peut être utilisé normalement.

ARRÊT DU VÉHICULE ET STATIONNEMENT

Arrêter le véhicule et couper le moteur en tournant le bouton rotatif sur "OFF".

Le stationnement du véhicule se fait de préférence sur un sol plat.

- Sur la béquille centrale ou sur ses roues avec le système Anti-tilting activé.

A chaque stationnement du véhicule, actionner toujours le frein de parking électrique et verrouiller la direction.

Si le véhicule est stationné dans une pente à forte déclivité, il est conseillé d'actionner le frein de parking électrique, de verrouiller la direction et de bloquer les roues contre un trottoir suivant le schéma ci-dessous.

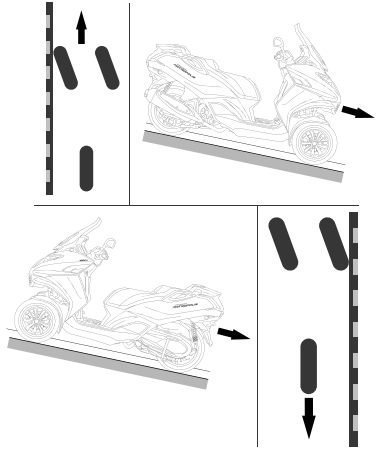

Il est recommandé de ne pas laisser d'objets dans les coffres, quelle qu'en soit la valeur (casque, porte-documents, etc...), la responsabilité du constructeur ne pourra pas être engagé en cas de vol ou d'effraction.

FR

PROCÉDURES DE DÉPANNAGE

PROCÉDURE D'OUVERTURE DES COFFRES

- Retirer le cache plastique à l'arrière droit du véhicule et déverrouiller le coffre arrière à l'aide de la clé de secours.

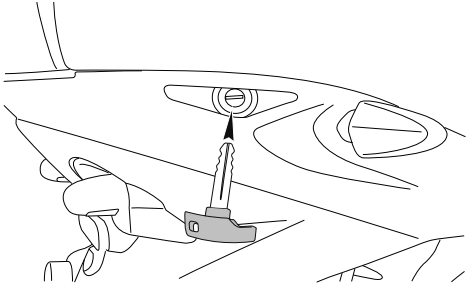

- Déposer le couvercle.
- Déverrouiller le coffre avant en déplaçant le verrou vers la gauche (B).
- Ouvrir le coffre avant.

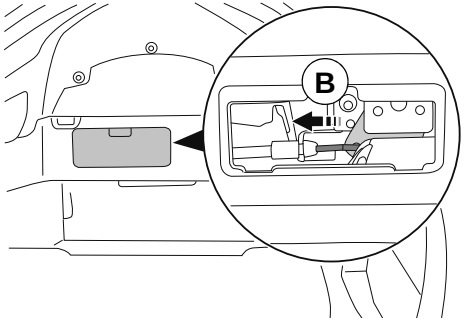

PROCÉDURE DE DÉMARRAGE MANUEL

Le conducteur doit avoir la carte codée de dépannage.

1. Ouvrir le coffre avant suivant la méthode décrite précédemment.
2. Déposer les 3 vis du cache batterie en utilisant la clé mâle fixée sous la selle.
3. Déplacer le fusible F10 (5A) de sa position à la position (A).

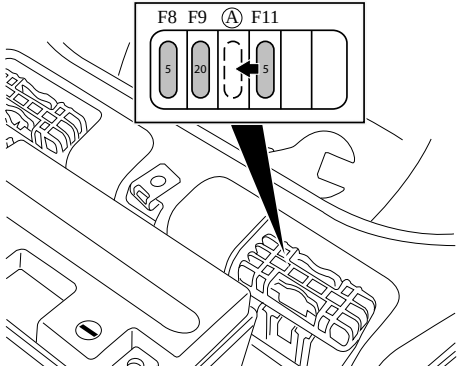

4. Appuyer sur le bouton rotatif pendant 10 secondes, le pourtour lumineux s'allume.
5. Appuyer sur le bouton de commande de coffre avant le nombre de fois correspondant au premier chiffre du code (Selle).
6. Appuyer sur le bouton de coffre arrière pour valider le premier chiffre, le pourtour lumineux clignote une fois (Hayon).
7. Appuyer sur le bouton de commande de coffre avant le nombre de fois correspondant au deuxième chiffre du code.
8. Appuyer sur le bouton de coffre arrière pour valider le deuxième chiffre, le pourtour lumineux clignote une fois.
9. Répéter la même opération pour les 3 autres chiffres.

Un chiffre zéro du code est représenté par aucun appui sur le bouton de coffre avant, valider uniquement avec le bouton de coffre arrière.

- Appuyer sur le bouton rotatif pour activer le système, et le tourner sur la position "ON". Le pourtour lumineux est allumé.
- Le système est déverrouillé et le moteur peut démarrer.

Si 5 faux codes sont entrés, la procédure de secours se verrouille, seul la clé Smart-Key du véhicule peut déverrouiller le système.

Dans le cas de la perte de la clé Smart-Key, l'ensemble des calculateurs antivol et injection devront être remplacés.

Reproduction ou traduction, même partielle, interdite sans autorisation écrite de Peugeot Scooters

PROCÉDURE DE DÉBLOCAGE MANUEL DU SYSTÈME ANTI-TILTING

En cas de dysfonctionnement du système Anti-tilting en position serrée ou panne de la batterie, utiliser la clé plate disponible dans le coffre avant pour déverrouiller manuellement le mécanisme.

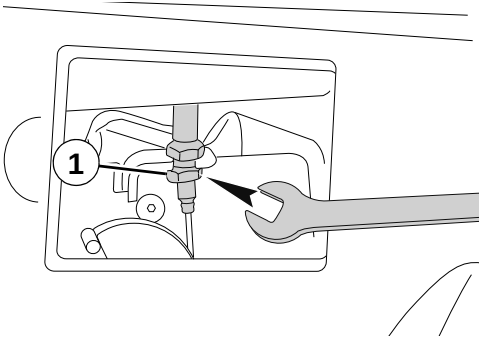

Le mécanisme du système Anti-tilting est placé à l'avant du véhicule, derrière la roue droite.

Il est impératif de mettre le véhicule sur sa béquille.

- Retirer le cache en plastique.
- A l'aide de la clé plate, desserrer l'écrou (1).
- Retirer la commande de son support.

Le système ayant détecté une défaillance, le régime moteur est limité à 2500 tr/min.

Il est nécessaire de vous rendre chez un distributeur agréé pour faire vérifier le système.

PROCÉDURE DE DÉBLOCAGE MANUEL DU FREIN DE PARKING

En cas de dysfonctionnement du frein de parking électrique en position serrée ou panne de la batterie, utiliser la clé plate disponible dans le coffre avant pour déverrouiller manuellement le mécanisme.

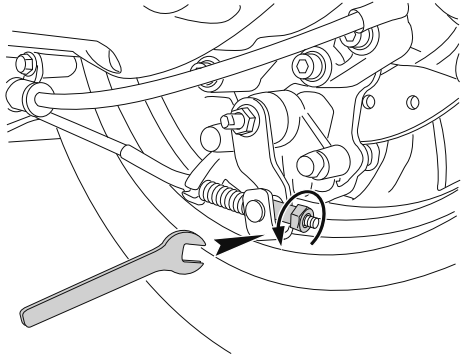

Le mécanisme de frein de parking est placé à la roue arrière du véhicule.

Il est impératif de mettre le véhicule sur sa béquille.

- Agir sur l'écrou de réglage de frein de parking pour détendre suffisamment la commande et libérer la rotation de la roue.

Le système ayant détecté une défaillance, le régime moteur est limité à 2500 tr/min.

Il est nécessaire de vous rendre chez un distributeur agréé pour faire vérifier le système.

Reproduction ou traduction, même partielle, interdite sans autorisation écrite de Peugeot Scooters

FR

CONSEILS DE MAINTENANCE

Respecter scrupuleusement le plan d'entretien de votre véhicule afin de conserver les droits à la garantie contractuelle.

Un tableau des contrôles du plan d'entretien est inséré au carnet d'entretien, le distributeur agréé doit y apposer son cachet, la date de l'intervention et le kilométrage du véhicule.

Afin de conserver la sécurité et la fiabilité maximale de votre véhicule, il est recommandé d'effectuer l'entretien et les réparations par un distributeur agréé qui possède la formation technique, l'outillage spécifié et les pièces détachées.

Suite à un accident, il est recommandé de faire vérifier et remettre en état le véhicule par un distributeur agréé.

IMMOBILISATION PROLONGÉE ET REMISAGE

Si le véhicule doit rester immobilisé de un à plusieurs mois, il est conseillé de réaliser les opérations suivantes :

Batterie

En cas d'immobilisation prolongée, la décharge naturelle de la batterie, ou générée par l'électronique du véhicule ou certains accessoires, requiert une charge régulière de celle-ci.

- Charger préalablement la batterie à 100%. (Le courant de charge maximum d'une batterie est égal à 1/10ème de sa capacité).
- Utiliser un chargeur de maintenance ou effectuer une charge mensuelle.
- Avant la remise en service, la batterie doit être chargée à 100%.

Véhicule

- Vidanger le réservoir à carburant pour éviter la formation de dépôts de carburant.
- Vaporiser un lubrifiant sur les parties métalliques du véhicule pour éviter l'oxydation.
- Entreposer le véhicule dans un local à l'abri de l'humidité.

CONTRÔLE OU REMPLACEMENT DE LA BOUGIE

L'utilisation d'un anti-parasite résistif et d'une bougie résistive est impératif, suivant la préconisation constructeur.

Nous vous recommandons de vous rendre chez un distributeur agréé pour le remplacement de ces composants.

- Le moteur doit être froid.
- Déposer la selle.
- Déposer le carénage sous selle.
- Déconnecter l'antiparasite.
- Déposer la bougie.
- Mesurer l'écartement des électrodes et le corriger si nécessaire (A).

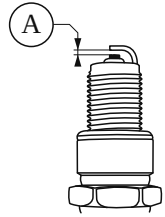

A. Écartement de l'électrode : 0.8 à 0.9 mm.

Bougie	NGK CPR8EB-9

- Poser et visser la bougie à la main.
- Serrer la bougie avec une clé.
  - De 1/8 à 1/4 de tour pour une bougie réutilisée.
  - De 1/2 tour pour une bougie neuve.

S'assurer du bon clippage de l'antiparasite sur la bougie.

Faire vérifier rapidement le couple de serrage par un distributeur agréé.

Reproduction ou traduction, même partielle, interdite sans autorisation écrite de Peugeot Scooters

CONTRÔLE DU NIVEAU DE L'HUILE MOTEUR

Un niveau d'huile trop haut limite sensiblement les performances du véhicule.

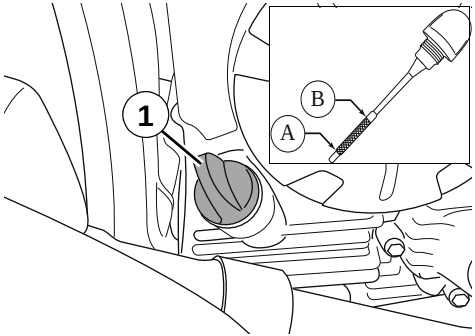

- Mettre le véhicule sur la béquille centrale sur un sol plat.
- Démarrer le moteur, le laisser tourner quelques minutes et l'arrêter.
- Attendre quelques minutes que l'huile se stabilise
- Retirer le bouchon/jauge à huile (1).
- Essuyer le bouchon/jauge et le réinsérer **sans le visser** dans l'orifice de remplissage.
- Retirer le bouchon/jauge et vérifier le niveau d'huile.
- Le niveau d'huile doit se situer entre les repères de niveau minimum (A) et maximum (B) sans dépasser celui-ci.
- Ajuster le niveau d'huile si nécessaire.

VIDANGE DU MOTEUR

Nous vous recommandons de vous rendre chez un distributeur agréé pour effectuer la vidange.

L'huile contient des substances dangereuses pour l'environnement, votre distributeur est équipé pour l'élimination des huiles usées dans le respect de la nature et des normes en vigueur.

La vidange du moteur doit être effectuée lorsque le moteur est tiède afin de faciliter l'écoulement.

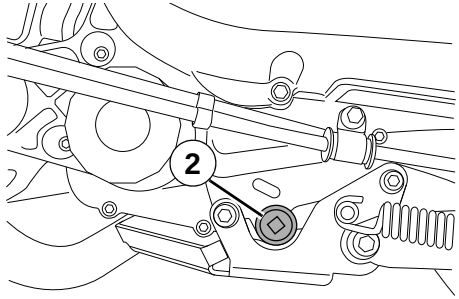

- Mettre le véhicule sur sa béquille.
- Revêtir des gants de protection.
- Retirer le bouchon/jauge à huile.
- Déposer le bouchon de vidange et son joint (2) et laisser s'écouler l'huile dans un récipient.
- Poser le bouchon de vidange muni d'un joint neuf.
- Verser par l'orifice de remplissage la quantité d'huile nécessaire correspondante aux normes constructeur.

Huile moteur	SAE 5W40 Synthétique API SL/SJ
Quantité	2 l

- Poser le bouchon/jauge à huile.
- Mettre en route le moteur et le laisser tourner quelques instants.
- Contrôler et ajuster le niveau d'huile si nécessaire.
- Vérifier l'étanchéité du bouchon de vidange.

ÉCHANGE DU FILTRE À HUILE

Nous vous recommandons de vous rendre chez un distributeur agréé pour effectuer la vidange.

L'huile contient des substances dangereuses pour l'environnement, votre distributeur est équipé pour l'élimination des huiles usées dans le respect de la nature et des normes en vigueur.

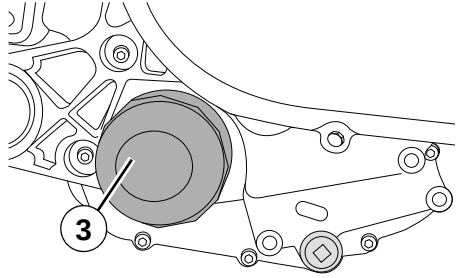

- Déposer la cartouche du filtre à huile (3) avec une clé pour filtre à huile.
- Lubrifier le joint caoutchouc d'un filtre à huile neuf
- Reposer la cartouche neuve serrée à la main et la bloquer de 1/4 de tour.
- Si vous utiliser une clé à cloche muni d'un carré d'entraînement permettant de mettre une clé dynamométrique, serrer le filtre à 14 Nm.

Reproduction ou traduction, même partielle, interdite sans autorisation écrite de Peugeot Scooters

FR

CONTRÔLE DU NIVEAU DE LIQUIDE DE REFROIDISSEMENT

Le bouchon de remplissage et de contrôle de niveau est situé dans le tablier arrière après dépose de la trappe.

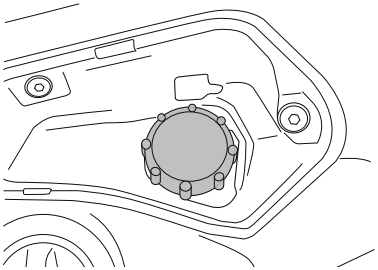

Le niveau de liquide de refroidissement doit être vérifié régulièrement à froid et l'appoint réalisé uniquement avec du liquide de refroidissement préconisé par le constructeur.

- Mettre le véhicule sur sa béquille.
- Retirer le bouchon de vase d'expansion.
- Vérifier et compléter si nécessaire le niveau de liquide de refroidissement dans le vase d'expansion jusqu'au niveau MAX.

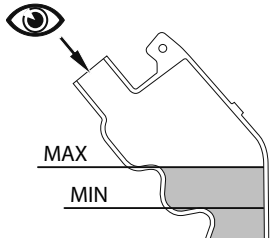

Liquide de refroidissement	Liquide PEUGEOT

ELÉMENT DE FILTRE AIR

- Mettre le véhicule sur sa béquille.
- Déposer le couvercle de filtre à air.

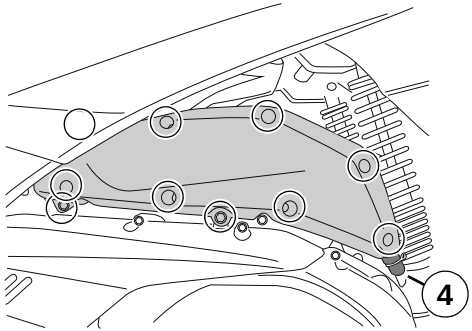

- Déposer le filtre à air.
- Nettoyer l'intérieur du boîtier de filtre à air.
- Poser un filtre à air neuf.
- Poser le couvercle.
- Déposer le bouchon du drain de silencieux d'admission pour évacuer l'humidité et l'huile (4).

JEU À LA COMMANDE DE GAZ

Le jeu à la commande de gaz doit être de 3 à 5 mm au niveau de la poignée (C).

En cas de jeu incorrect, agir sur l'écrou de réglage (5).

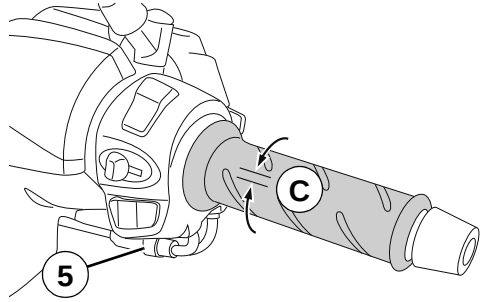

PNEUMATIQUES

Pression de gonflage des pneumatiques.

La pression des pneumatiques doit être contrôlée à froid une fois par mois.

Une pression incorrecte produit une usure anormale et affecte le comportement routier rendant la conduite dangereuse.

	METROPOLIS SBC	
	Avant	**Arrière**
En solo	**1.6 bar**	**2.4 bar**
En duo	**1.7 bar**	**2.6 bar**

	METROPOLIS ABS	
En solo/En duo	**2 bar**	**2.5 bar**

Reproduction ou traduction, même partielle, interdite sans autorisation écrite de Peugeot Scooters

Usure des pneumatiques.

Si les limites d'usure de la bande de roulement sont atteintes (D), il est recommandé de se rendre chez un distributeur agréé pour procéder au remplacement du pneumatique.

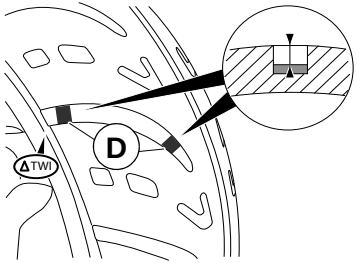

Lors d'un remplacement il est recommandé de monter des pneumatiques de la même marque et de qualité équivalente. De plus, en cas de crevaison, le montage d'une chambre à air dans un pneumatique tubeless n'est pas autorisé.

Chaque roue comporte un capteur de pression implanté dans la valve de gonflage. Toute réparation ou changement de pneumatique sur une roue équipée de ce système doit être effectué par un distributeur agrée.

Lors d'un démontage des roues avant, repérer leur position de montage sur le véhicule.

Un pneumatique contient des substances dangereuses pour l'environnement, votre distributeur est équipé pour l'élimination des pneumatiques usagés dans le respect de la nature et des normes en vigueur.

Aérosol anti-crevaison.

Du fait de la spécificité des valves, n'utiliser pas d'aérosol anti-crevaison.

CONTRÔLE DES FREINS

Nous vous recommandons de vous rendre chez un distributeur agréé pour le remplacement de ces composants.

Usure des plaquettes de frein avant.

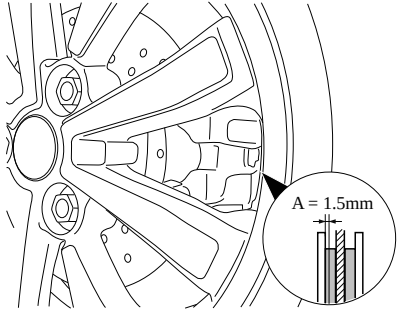

Usure des plaquettes de frein arrière.

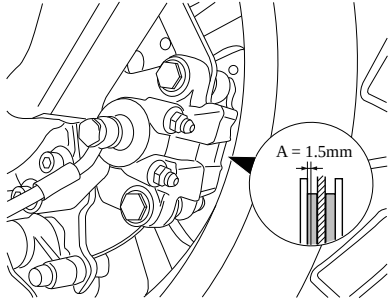

Si l'une des 2 plaquettes est usée jusqu'à la cote minimum (A), il est nécessaire de remplacer les 2 plaquettes de frein.

Liquide de frein.

Les niveaux de liquide de frein doivent être vérifiés régulièrement par le hublot (F) de contrôle des émetteurs de frein.

Si le niveau est proche du repère minimum, il est recommandé de se rendre chez un distributeur agréé pour faire vérifier le circuit de freinage et faire l'appoint nécessaire.

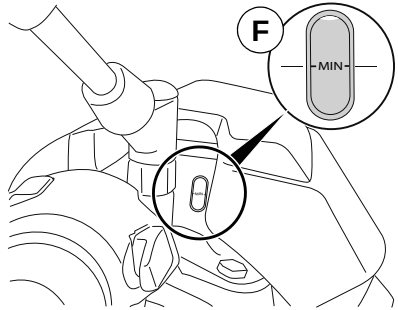

Système de freinage ABS

Vérifier le niveau de liquide de frein dans le bocal de pédale de frein.

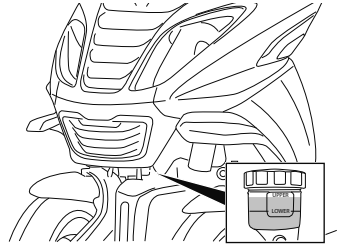

En cas de baisse importante de liquide, faire vérifier rapidement le circuit par un distributeur agrée.

Liquide de frein	DOT 4

FR

BATTERIE

Avant toute intervention sur la batterie, il est impératif de s'assurer que le contact est coupé.

Une batterie contient des produits nocifs. En cas de fuite, il est recommandé de s'adresser à un distributeur agréé, lequel est équipé pour le remplacement et l'élimination des batteries dans le respect de la nature et de l'environnement.

Les fils d'alimentation d'une batterie ne doivent jamais être déconnectés lorsque le moteur est en marche.

Immobilisation prolongée et remisage

En cas d'immobilisation prolongée, la décharge naturelle de la batterie, ou générée par l'électronique du véhicule ou certains accessoires, requiert une charge régulière de celle-ci.

Si le véhicule reste immobilisé pour une période de 1 mois ou plus, il est nécessaire de préserver la charge de la batterie :

- En utilisant un chargeur de maintenance (cas d'une immobilisation longue).
- A défaut, en la déconnectant du véhicule (cas d'une immobilisation inférieure à 2 mois).

En dehors de ces recommandations, la batterie peut entrer dans une décharge profonde, dans ce cas, la garantie constructeur ne pourra s'appliquer.

Dépose de la batterie

Déposer le couvercle de batterie.

Déconnecter la batterie en respectant l'ordre suivant :

1. La borne négative.
2. La borne positive.

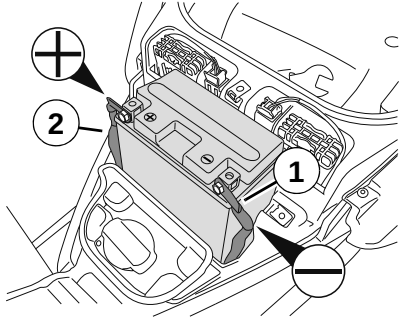

Charge de la batterie

La charge doit être effectuée dans un endroit ventilé, avec un chargeur adapté pouvant débiter le dixième de la capacité de la batterie afin d'éviter une destruction prématurée, il est donc préférable de se rendre chez un distributeur agréé pour effectuer cette intervention.

Une batterie contient de l'acide sulfurique, il est impératif d'éviter tout contact avec la peau ou les yeux. Pendant une charge elle peut produire des gaz explosifs, il faut donc se tenir à l'écart de projections d'étincelles, de flammes ou de tous produits incandescents.

Pour éviter tout risque de détérioration du circuit électronique, ne pas charger la batterie si elle est connectée au véhicule avec le contact en position "ON".

Batterie sans entretien

Une batterie sans entretien ne doit jamais être ouverte pour un réajustement du niveau.

- Déconnecter et déposer la batterie.
- Charger préalablement la batterie à 100%.
- Utiliser un chargeur de maintenance ou effectuer une charge mensuelle.
- Avant la remise en service, la batterie doit être chargée à 100%.

Pose de la batterie

Connecter la batterie en respectant l'ordre suivant :

1. La borne positive.
2. La borne négative.

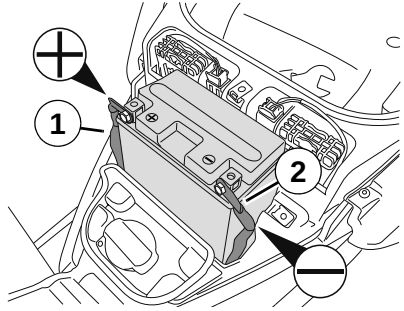

Reproduction ou traduction, même partielle, interdite sans autorisation écrite de Peugeot Scooters

FUSIBLES

L'installation électrique est protégée par des fusibles placés près de la batterie. (fusibles de F1 à F11)

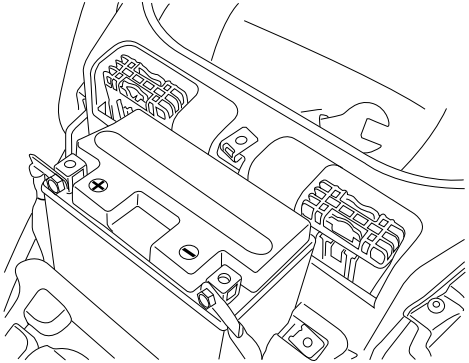

Si un fusible grille souvent, c'est généralement le signe d'un court-circuit dans le circuit électrique. Il est recommandé de faire vérifier le circuit par un distributeur agréé.

Repérer le fusible défectueux en regardant l'état de son filament.

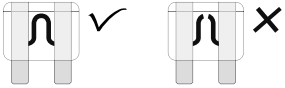

Avant de remplacer un fusible, Il est nécessaire de connaître la cause de la panne et d'y remédier.

Remplacer toujours le fusible défectueux par un fusible de même calibre.

Affectation des fusibles.

METROPOLIS SBC	
F1 40A	Régulateur Fusible F6
F2 20A	Veilleuse Éclairage
F3 10A	Bobine haute tension Motoventilateur Injecteur de carburant Sonde lambda Calculateur d'injection
F4 15A	Prise accessoires 12V
F5 5A	Tableau de bord Prise OBD Relais de veilleuses Relais d'accessoire
F6 20A	Calculateur Anti-tilting
F7 5A	Bouton rotatif Calculateur Smart-Key Calculateur surveillance de pression des pneumatiques
F9 20A	Tableau de bord Contacteur de stop Avertisseur Calculateur Smart-Key Prise OBD Relais d'injection Calculateur d'injection Calculateur Anti-tilting Calculateur surveillance de pression des pneumatiques
F10	Emplacement pour procédure de démarrage manuel
F11 5A	Fusible pour procédure de démarrage manuel

METROPOLIS ABS	
F1 40A	Régulateur Fusible F6
F2 20A	Veilleuse Éclairage
F3 10A	Bobine haute tension Motoventilateur Injecteur de carburant Sonde lambda Calculateur d'injection
F4 15A	Prise accessoires 12V
F5 5A	Tableau de bord Prise OBD Relais de veilleuses Relais d'accessoire
F6 20A	Calculateur Anti-tilting
F7 5A	Bouton rotatif Calculateur Smart-Key Calculateur surveillance de pression des pneumatiques
F8 40A	Calculateur ABS
F9 20A	Contacteur de stop Avertisseur Calculateur Smart-Key Prise OBD Relais d'injection Calculateur d'injection Calculateur Anti-tilting Calculateur surveillance de pression des pneumatiques
F10	Emplacement pour procédure de démarrage manuel
F11 5A	Fusible pour procédure de démarrage manuel

FR

Reproduction ou traduction, même partielle, interdite sans autorisation écrite de Peugeot Scooters

FR

REMPLACEMENT DES AMPOULES

Il est recommandé de s'adresser à un distributeur agréé pour effectuer cette intervention.

Ampoule de phare.

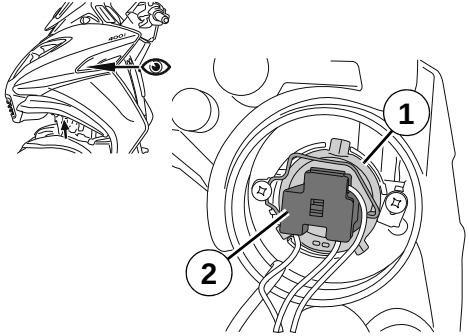

Les ampoules de phare sont accessibles sous la face avant du véhicule.

Pour faciliter l'accessibilité des ampoules, mettre le véhicule sur la béquille centrale sur un sol plat.

- Tout en regardant par les aérations latéraux, retirer la protection caoutchouc et décrocher l'épingle de retenu de l'ampoule (1).
- Retirer l'ampoule de l'optique de phare et débrancher le connecteur (2).
- Poser une ampoule neuve de modèle identique, en respectant son sens de montage.

Ampoule de phare	12V - 60/55W

Dans certaines conditions climatiques (températures basses, humidité). La présence de buée sur la face interne de la glace des projecteurs est normale ; elle disparaît quelques minutes après l'allumage des feux.

Ampoule d'éclairage de plaque.

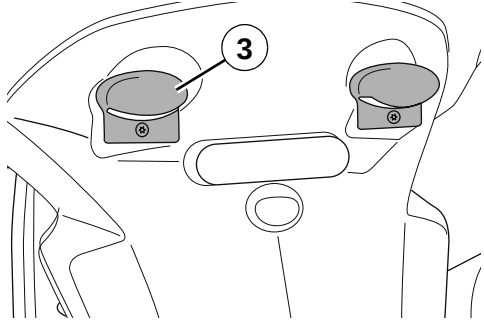

- Déposer le cabochon (3).

Ampoule d'éclairage de plaque	12V - 5W

Il est recommandé de s'adresser à un distributeur agréé pour effectuer cette intervention.

RÉGLAGE DES PHARES

Le réglage se fait à l'aide d'une molette par phare, accessible sous la face avant du véhicule.

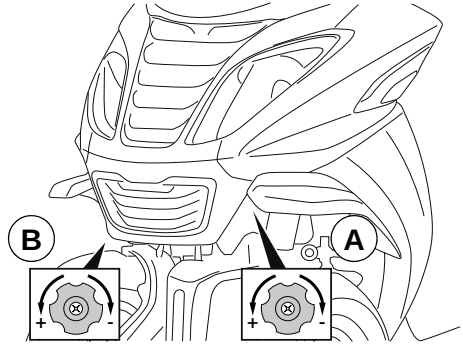

Pour faciliter l'accessibilité aux molettes de réglages, mettre le véhicule sur la béquille centrale sur un sol plat.

- Vis A pour le projecteur gauche.
- Vis B pour le projecteur droit.

Il est recommandé de s'adresser à un distributeur agréé pour effectuer cette intervention.

Reproduction ou traduction, même partielle, interdite sans autorisation écrite de Peugeot Scooters

ISO 9001 (Édition 2008) / N°SQ/1956

Peugeot Motocycles SA
Rue du 17 Novembre
F-25350 Mandeure

Tél. +33(0)3 81 36 80 00
Fax +33(0)3 81 36 80 80

RCS Belfort B 875 550 667

www.peugeotscooters.fr
www.peugeotscooters.com

0 800 007 216 Service & appel gratuits

Dans un souci constant d'amélioration Peugeot Scooters se réserve le droit de supprimer, modifier, ou ajouter toutes références citées.
DQ/APV du 7/2016 (photos non contractuelles).

UTAC

ISO 9001 (Édition 2008) /
N°SQ/1956

PEUGEOT SCOOTERS RECOMMENDS TOTAL

0 800 007 216 Service & appel gratuits

peugeotscooters.com

11.790937.00

PMTC/DTEF. 08/16. V2